Bombas Autocebantes
HIERRO
Motor Diesel

AD 3 130-HF

Características de la bomba							
Tipo de bomba		Acoplamiento	Tipo de impulsor		Temperatura máx. líquido	Sello Mecánico	Ø max de solidos en suspensión
Centrífuga		Monobloque	Semiabierto Balanecado ISO (G 6.3)		70 °	Sello mecánico 1 1/4" T12	9/16" (14mm)
Modelo		Ref.	Ø Succión	Ø Descarga	Peso (kg)	H máx. (mca) *	Q máx. (gpm) **
1	AD 3 130-HF	1D0353	3"	3"	104	36	320

Características del motor		
Alimentación		Marca
Diesel		HI-FORCE
Potencia (hp)	Velocidad nominal	Arranque
13.0	3600 rpm	Retractil

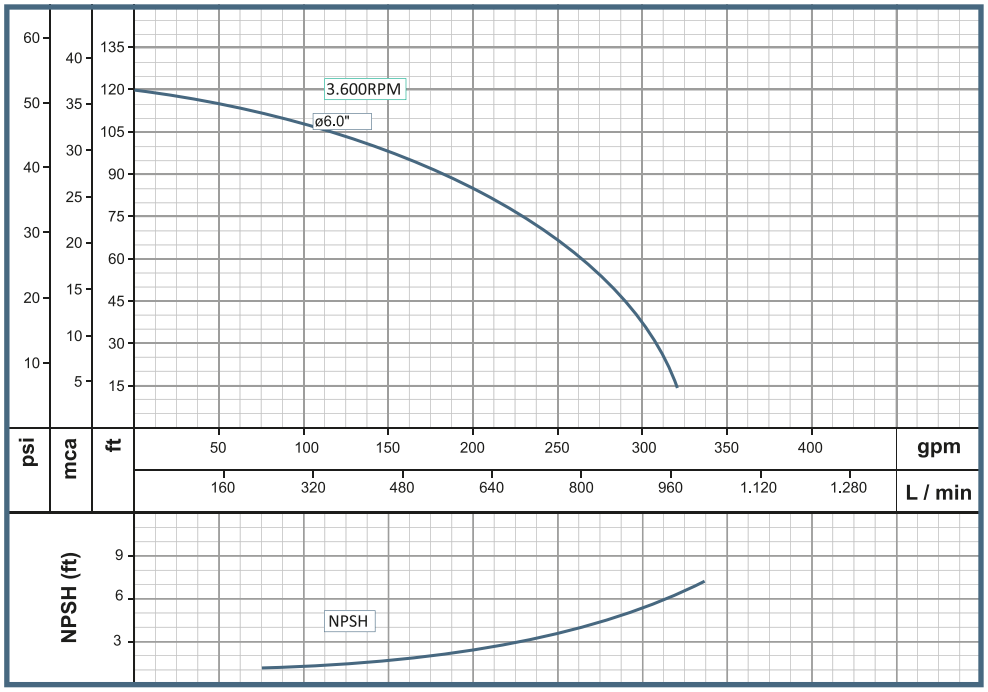

Aplicaciones
- Aprovisionamiento de aguas limpias
- Bombeo de agua con sólidos en suspension
- Desagüe de zonas inundadas
- Riego por inundación.
- Llenado y vaciado de carrotanques
- Desagüe de cajas telefonicas y eléctricas
- Minería
- Acueductos municipales

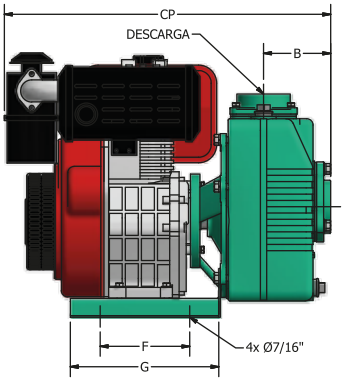

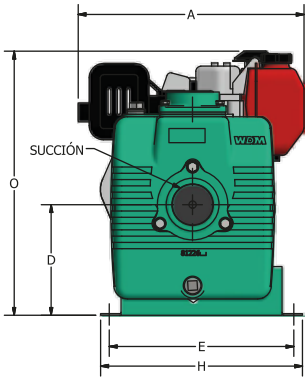

MODELO	SUCxDESC	CP	O	A	B	E	D	F	G	H
AD 3 130 HF	3" x 3"	660	533	456	136	373	223	181	300	408

Dimensiones en milimetros

Fecha última revisión
2017-5- 2

Nota: Las especificaciones técnicas están sujetas a cambios sin previo aviso.