BARNES® de Colombia S.A.

una marca de WDM® PUMPS

www.barnes.com.co

Bombas Autocebantes
con motor diesel

AD 2 100 HF
AD 2 100 HF-E

Características de la bomba								
Tipo de bomba		Acoplamiento		Tipo de impulsor				
Centrífuga		Monobloque		Semiabierto, balanceado dinámicamente (ISO G6.3)				
Etapas		Cierre del eje		Temperatura máx. líquido			Ø Sólidos	
1		Sello mecánico 1 1/4" Tipo 21		70°C (158°F) Continua			9/16	
	Modelo	Ref.	Ø Succión	Ø Descarga	Ø Impulsor	Peso (kg)	H máx. (mca) *	Q máx. (gpm) **
1	AD 2 100 HF	1D0107	2" NPT	2" NPT	5,500"	84,0	36	219
2	AD 2 100 HF-E	1D0257	2" NPT	2" NPT	5,500"	104,0	36	219

Características del motor	
Alimentación	Marca
Diesel	Hi-Force
Velocidad (rpm)	
3.600 (nominal)	
Potencia (hp)	Arranque
10,0	Retráctil
10,0	Eléctrico

* La altura (H) máxima se logra con la válvula totalmente cerrada. (mca= metros columna de agua).
** El caudal (Q) máximo se logra con la válvula totalmente abierta. (gpm= galones por minuto).

Curva de rendimiento

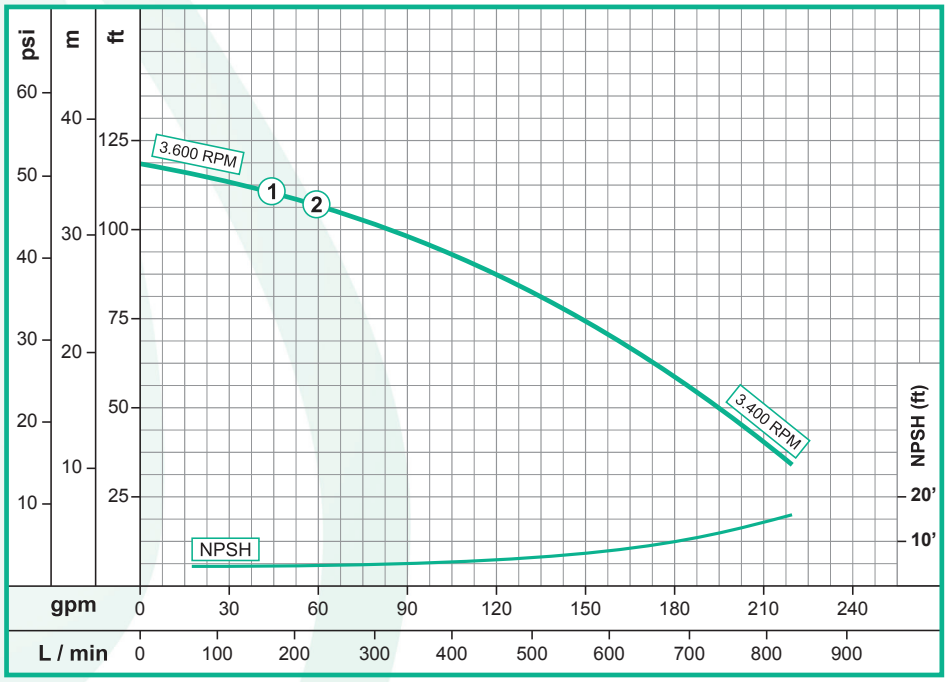

Aplicaciones

Sector agrícola
Industria
Construcción
Institucional

- Bombeo de agua con sólidos en suspensión
- Desagüe de cajas telefónicas y eléctricas
- Desagüe de zonas inundadas
- Manejo de combustibles
- Riego de estiércol
- Riego por aspersión
- Riego por goteo
- Riego por inundación
- Transporte de líquidos en carro tanques

Nota: Las especificaciones técnicas están sujetas a cambios sin previo aviso.

Fecha última revisión
2014-11-21

Dimensiones de la bomba (mm)

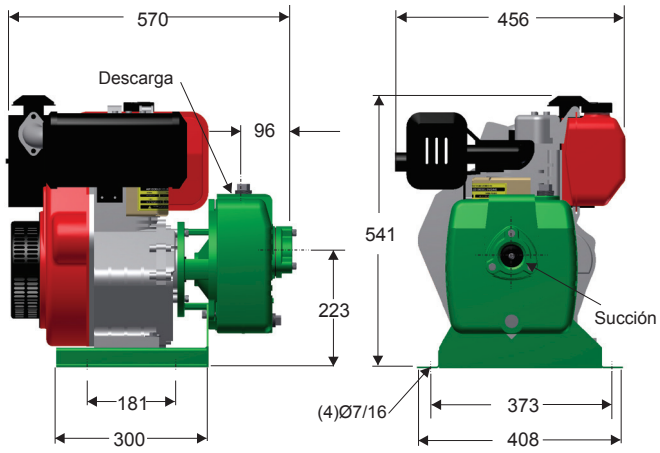

Materiales

Cuerpo	Hierro fundido ASTM A-48, Clase 20
Impulsor	Hierro fundido ASTM A-48, Clase 20
Sello mecánico	Carbón / Cerámica / Buna-N
Acople intermedio	Hierro fundido ASTM A-48, Clase 20
Voluta	Hierro fundido ASTM A-48, Clase 20
Empaques	Buna Nitrilo

Lista de partes

No.	Descripción	Ref.	Cantidad 1	Cantidad 2
1	ACOPLE FE	19134	1	1
2	CUERPO FE	19135	1	1
3	CAMISA B 1-1/4	23751	1	1
4	IMPULSOR FE Ø 5,500”	19253	1	1
5	VOLUTA FE	19069	1	1
6	MOTOR D 10-2 HF	19339	1	
6	MOTOR D 10-2 HF-E	19360		1
7	SELLO MEC. 1-1/4" T21 0120SBP4RS	00050	1	1
8	TAPÓN GALV. 3/4 NPT	03204	1	1
9	TAPÓN GALV. 1 NPT	03205	1	1
10	ANILLO "O" CAUCHO 5&7"	17713	1	1
11	EMPAQUE VOLUTA	19245	1	1
12	PIN PARA VOLUTA DE 1/4 X 5/8	17715	2	2
13	TORNILLO HEXAGONAL M8 X 30	16649	4	4
14	TORNILLO 3/8 X 1-1/4 NC.GR.2	02222	3	3
15	TOMA SUCCIÓN FE 2"	18100	1	1
16	EMPAQUE VÁLVULA CHEQUE 5&7	17712	1	1
17	TORNILLO 5/16 X 1-3/4" NC IR	25649	3	3
18	PESA GRANDE FE	01338	1	1
19	PESA PEQ FE	01339	1	1
20	TORNILLO 1/4 X 5/8 NC C.GZO IR	18443	1	1
21	BASE PARA BOMBA	30191	1	1
22	TORNILLO 3/8 X 1-1/2 NC.GR.2	02236	4	4
23	TUERCA 3/8 NC.GR.2 IRIZADA	02502	4	4
24	ARANDELA 3/8 FE GR.2 ZINC	02553	4	4
25	GUASA 3/8 ACERO GR.5	02604	7	7
26	GUASA 5/16 ACERO GR.5	02602	7	7
27	ARANDELA CAUCHO 1-13/64 2020	05163	1	1
28	ARANDELA ESP. 1x1.5x.030"INOX.	01348	1	1
29	TORNILLO 3/8 X 1 NC LONG INOX	02218	1	1
30	GUASA 3/8 S	02616	1	1
31	ARANDELA ø1-3/8xø13/32x5/32	26717	1	1

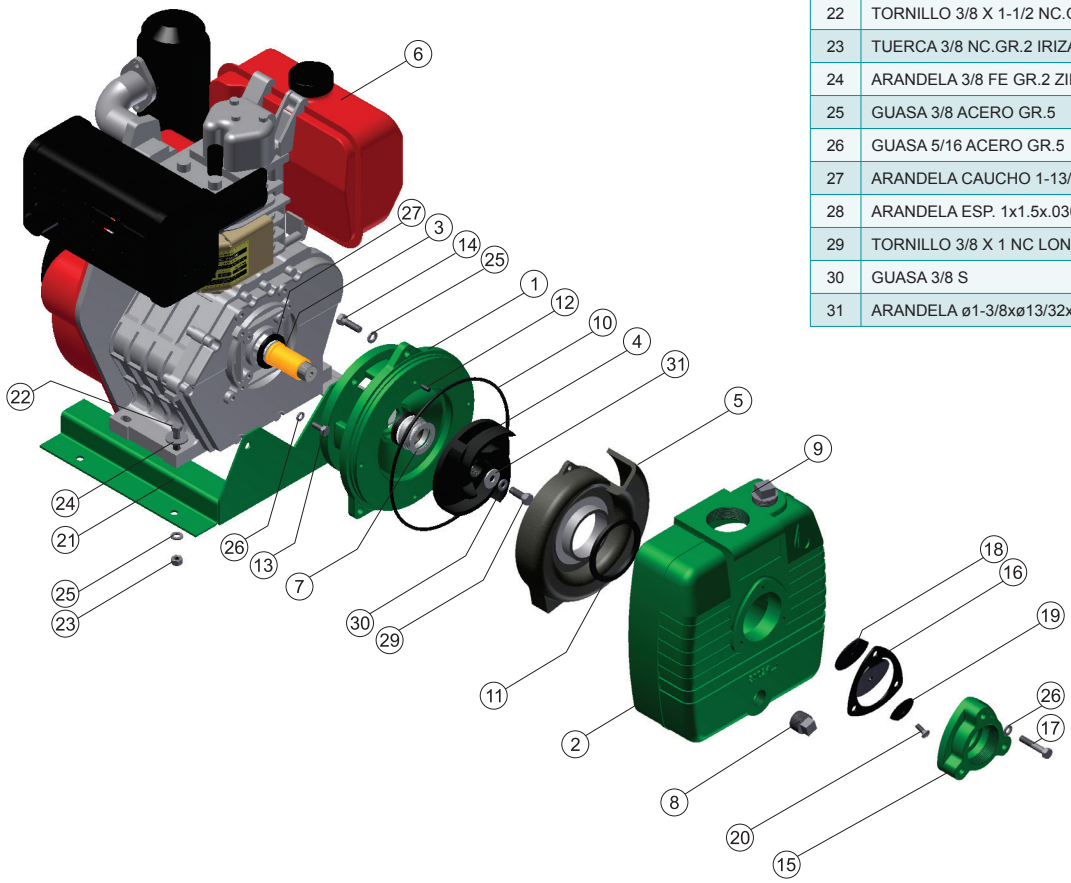

Nota: Las especificaciones técnicas están sujetas a cambios sin previo aviso.