BARNES® de Colombia S.A.

una marca de WDM® PUMPS

www.barnes.com.co

Bombas Autocebantes
con motor a gasolina
AG 2 65 HF

Características de la bomba							
Tipo de bomba	Acoplamiento			Tipo de impulsor			
Centrífuga	Monobloque			Semiabierto, balanceado dinámicamente (ISO G6.3)			
Etapas	Cierre del eje			Temperatura máx. líquido			Ø Sólidos
1	Sello mecánico 3/4" Tipo 6			70°C (158°F) Continua			7/16
Modelo	Ref.	Ø Succión	Ø Descarga	Ø Impulsor	Peso (kg)	H máx. (mca) *	Q máx. (gpm) **
AG 2 65 HF	1D0271	2" NPT	2" NPT	4,875"	37,0	35	148

Características del motor	
Alimentación	Marca
Gasolina	Hi-Force
Velocidad (rpm)	
3.600 (nominal)	
Potencia (hp)	Arranque
6,5	Retráctil

* La altura (H) máxima se logra con la válvula totalmente cerrada. (mca= metros columna de agua).
** El caudal (Q) máximo se logra con la válvula totalmente abierta. (gpm= galones por minuto).

Curva de rendimiento

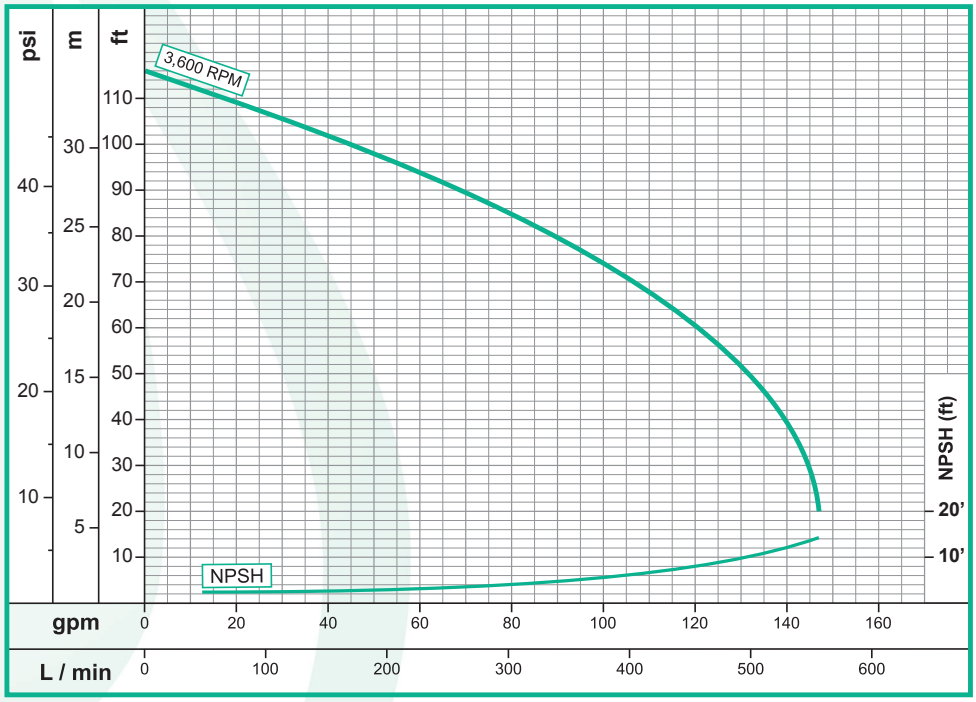

Aplicaciones

Sector agrícola
Industria
Construcción
Institucional

- Bombeo de agua con sólidos en suspensión
- Desagüe de cajas telefónicas y eléctricas
- Desagüe de zonas inundadas
- Riego de estiércol
- Riego por aspersión
- Riego por goteo
- Riego por inundación
- Transporte de líquidos en carro tanques

Nota: Las especificaciones técnicas están sujetas a cambios sin previo aviso.

Fecha última revisión
2014-11-21

Dimensiones de la bomba (mm)

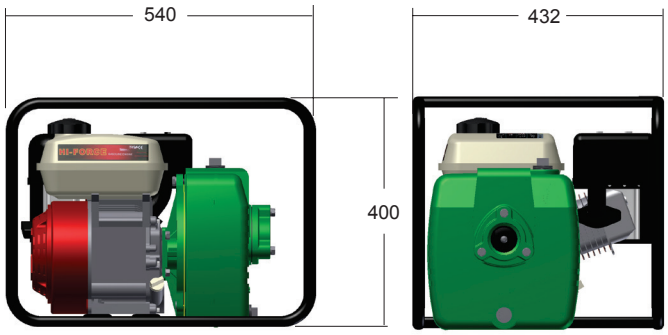

Materiales

Cuerpo	Hierro fundido ASTM A-48, Clase 20
Impulsor	Hierro fundido ASTM A-48, Clase 20
Sello mecánico	Carbón / Cerámica / Buna-N
Voluta	Hierro fundido ASTM A-48, Clase 20
Acople intermedio	Hierro fundido ASTM A-48, Clase 20
Empaques	Buna Nitrilo

Lista de partes

No.	Descripción	Ref.	Cantidad
1	ACOPLE FE	99067	1
2	CUERPO FE	90105	1
3	CAMISA MOTOR S	23729	1
4	IMPULSOR FE Ø 4,875"	99231	1
5	VOLUTA FE	18095	1
6	MOTOR G 6.5-2 HF	19290	1
7	SELLO MEC. 3/4" T6 0612SBP4RS	00048	1
8	TAPON GALV. 3/4 NPT	03204	1
9	TAPON GALV. 1 NPT	03205	1
10	ANILLO "O" CAUCHO 5&7"	17713	1
11	EMPAQUE VOLUTA CAUCHO 5&7	17714	1
12	PIN PARA VOLUTA DE 1/4 X 5/8	17715	2
13	TORNILLO 5/16 X 3/4 NF.GR.5	02245	4
14	TORNILLO 3/8 X 1 NC.GR.2 IRIZA	02037	3
15	TOMA SUCCIÓN FE 2"	18100	1
16	EMPAQUE VÁLVULA CHEQUE 5&7	17712	1
17	TORNILLO 5/16 X 1-3/4" NC IR	25649	3
18	PESA GRANDE FE	01338	1
19	PESA PEQ FE	01339	1
20	TORNILLO 1/4 X 5/8 NC C.GZO IR	18443	1
21	PARIHUELA MOTOR HF 3.5/6.5	01921	1
22	TORNILLO 5/16x1-1/2 NC.GR2 ZIN	18929	4
23	TUERCA 5/16 NC.GR.2 IRIZADA	02501	4
24	ARANDELA 5/16 FE GR.2 ZINC	02552	4
25	GUASA 3/8 ACERO GR.5	02604	3
26	GUASA 5/16 ACERO GR.5	02602	11
27	ARANDELA ESP S 5/8	16079	1
28	ARANDELA ESP S 5/8	16080	1

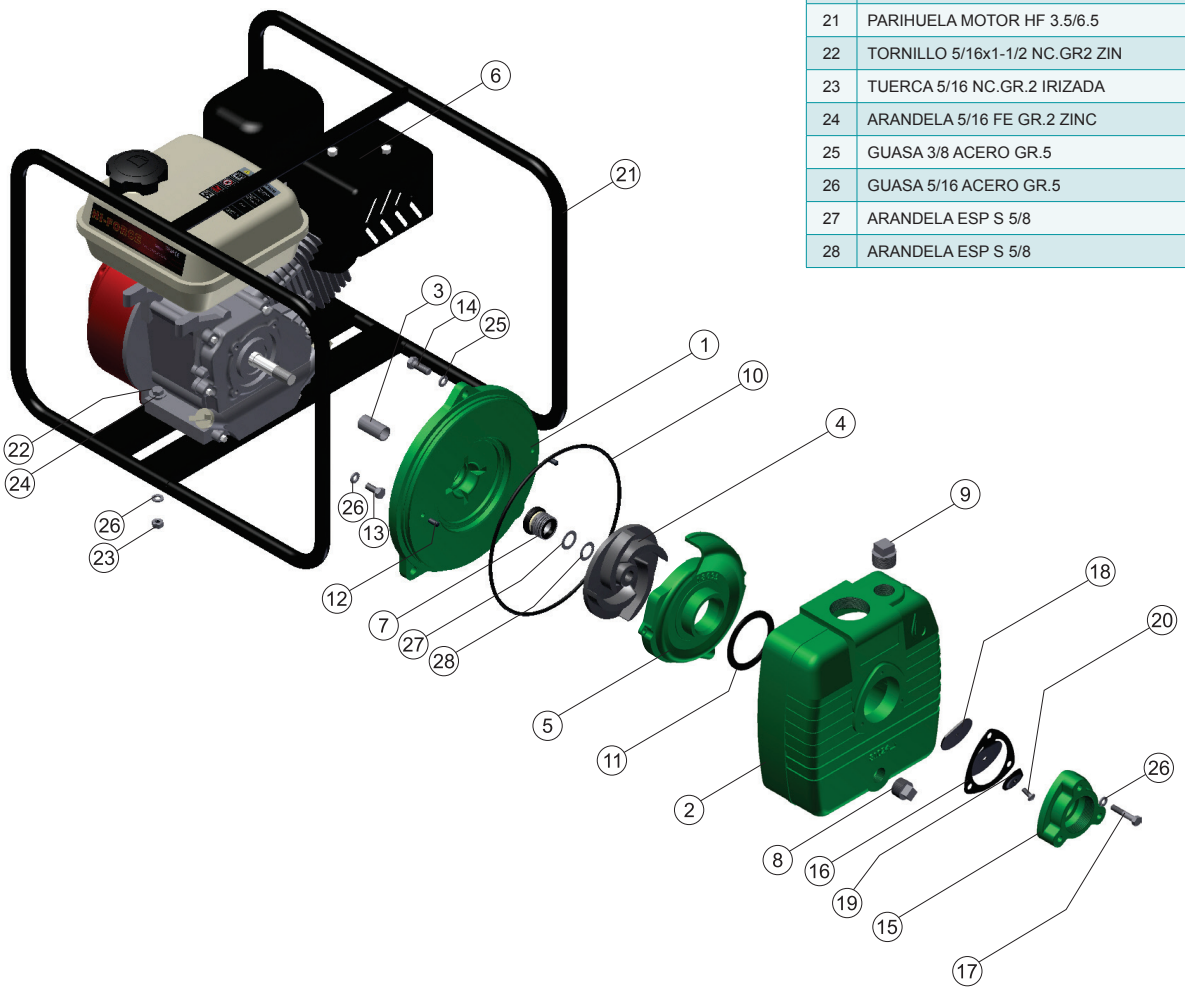

Nota: Las especificaciones técnicas están sujetas a cambios sin previo aviso.