BARNES® de Colombia S.A.

una marca de WDM® PUMPS

www.barnes.com.co

Bombas Autocebantes
con motor a gasolina
AG 3 90 HF

Características de la bomba							
Tipo de bomba	Acoplamiento			Tipo de impulsor			
Centrífuga	Monobloque			Semiabierto, balanceado dinámicamente (ISO G6.3)			
Etapas	Cierre del eje			Temperatura máx. líquido			Ø Sólidos
1	Sello mecánico 1 1/4" Tipo 21			70°C (158°F) Continua			9/16
Modelo	Ref.	Ø Succión	Ø Descarga	Ø Impulsor	Peso (kg)	H máx. (mca) *	Q máx. (gpm) **
AG 3 90 HF	1D0284	3" NPT	3" NPT	6,000"	76,0	32	270

Características del motor	
Alimentación	Marca
Gasolina	Hi-Force
Velocidad (rpm)	
3.600 (nominal)	
Potencia (hp)	Arranque
9,0	Retráctil

* La altura (H) máxima se logra con la válvula totalmente cerrada. (mca= metros columna de agua).
** El caudal (Q) máximo se logra con la válvula totalmente abierta. (gpm= galones por minuto).

Curva de rendimiento

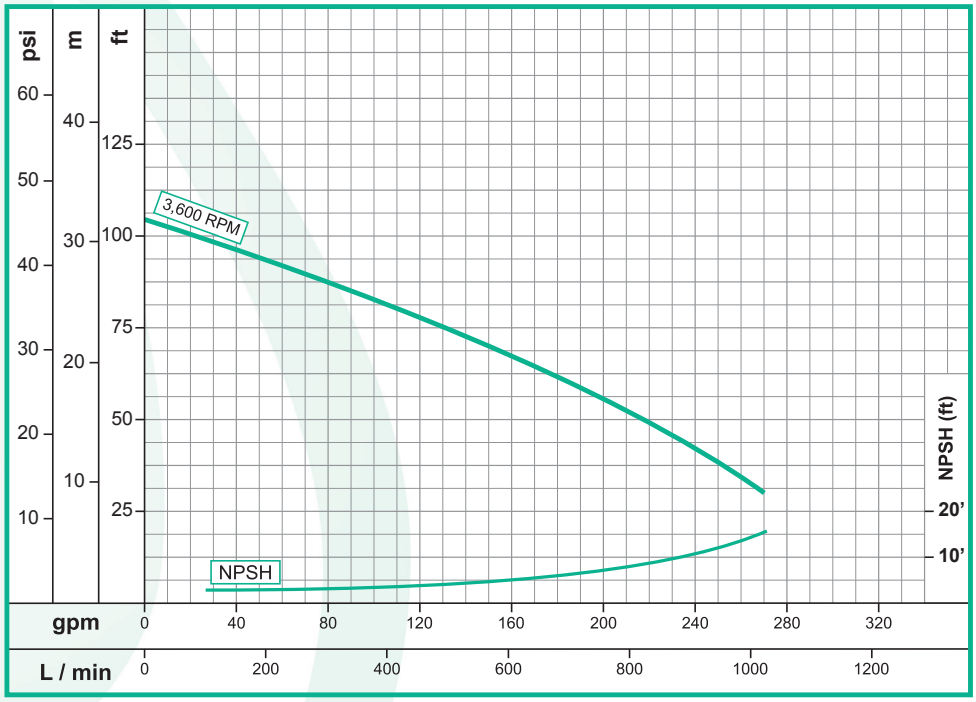

Aplicaciones

Sector agrícola
Industria
Construcción
Institucional

- Bombeo de agua con sólidos en suspensión
- Desagüe de cajas telefónicas y eléctricas
- Desagüe de zonas inundadas
- Riego de estiércol
- Riego por aspersión
- Riego por goteo
- Riego por inundación
- Transporte de líquidos en carro tanques

Motores HI-FORCE GASOLINA Barnes de Colombia S.A.

Nota: Las especificaciones técnicas están sujetas a cambios sin previo aviso.

Fecha última revisión
2014-11-21

Dimensiones de la bomba (mm)

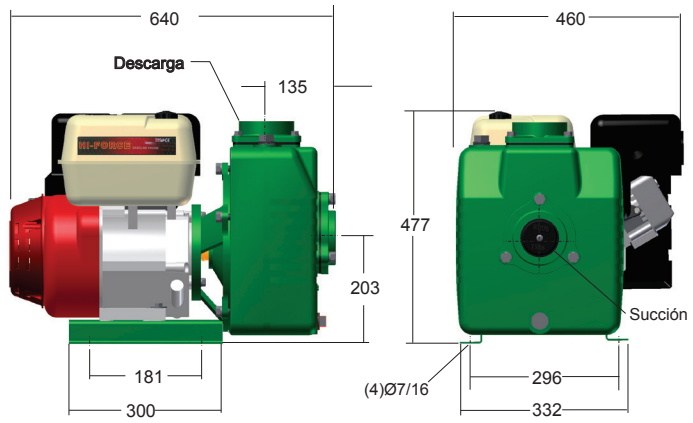

Materiales

Cuerpo	Hierro fundido ASTM A-48, Clase 20
Impulsor	Hierro fundido ASTM A-48, Clase 20
Sello mecánico	Carbón / Cerámica / Buna-N
Voluta	Hierro fundido ASTM A-48, Clase 20
Acople intermedio	Hierro fundido ASTM A-48, Clase 20
Empaques	Buna Nitrilo

Lista de partes

No.	Descripción	Ref.	Cantidad
1	ACOPLE FE	19204	1
2	CUERPO FE BRIDADO	24446	1
3	CAMISA BR. 1-1/4	23751	1
4	IMPULSOR FE Ø 6,000"	19795	1
5	VOLUTA FE	18883	1
6	MOTOR G 9-2 HF	19363	1
7	SELLO MEC. 1-1/4" T21 0120SBP4RS	00050	1
8	TAPÓN GALV. 1 NPT	03205	2
9	ARANDELA CAUCHO 1-13/64	05163	1
10	ANILLO "O"RING CAUCHO	17734	1
11	EMPAQUE VOLUTA	18388	1
12	PIN PARA VOLUTA DE 1/4 X 5/8	17715	2
13	TORNILLO 3/8 X 1-1/4 NC.GR.2	02222	8
14	TORNILLO 1/2 X 1-1/2 NC.GR.2	02266	8
15	TOMA SUCCIÓN FE 3"	18884	1
16	EMPAQUE VÁLVULA CHEQUE	18010	1
17	TOMA DESCARGA FE 3"	18886	1
18	ARANDELA ESP.1x1.5x.015"INOX.	01349	1
19	EMPAQUE DESCARGA 3"/4"	00962	1
20	PESA GRANDE FE	01587	1
21	PESA PEQ FE	01588	1
22	TORNILLO 1/4 X 3/4 NC.GR.2 C.G	02847	1
23	BASE EN LÁMINA	30180	1
24	TORNILLO 5/16x1-1/2 NC.GR2 ZIN	18929	4
25	TUERCA 5/16 NC.GR.2 IRIZADA	02501	4
26	ARANDELA 5/16 HIERRO GR.2 Z	02552	4
27	GUASA 3/8 ACERO GR.5	02604	8
28	GUASA 5/16 ACERO GR.5	02602	4
29	GUASA 1/2 ACERO GR.5	02608	8
30	ARANDELA ESP. 1x1.5x.030"INOX.	01348	1

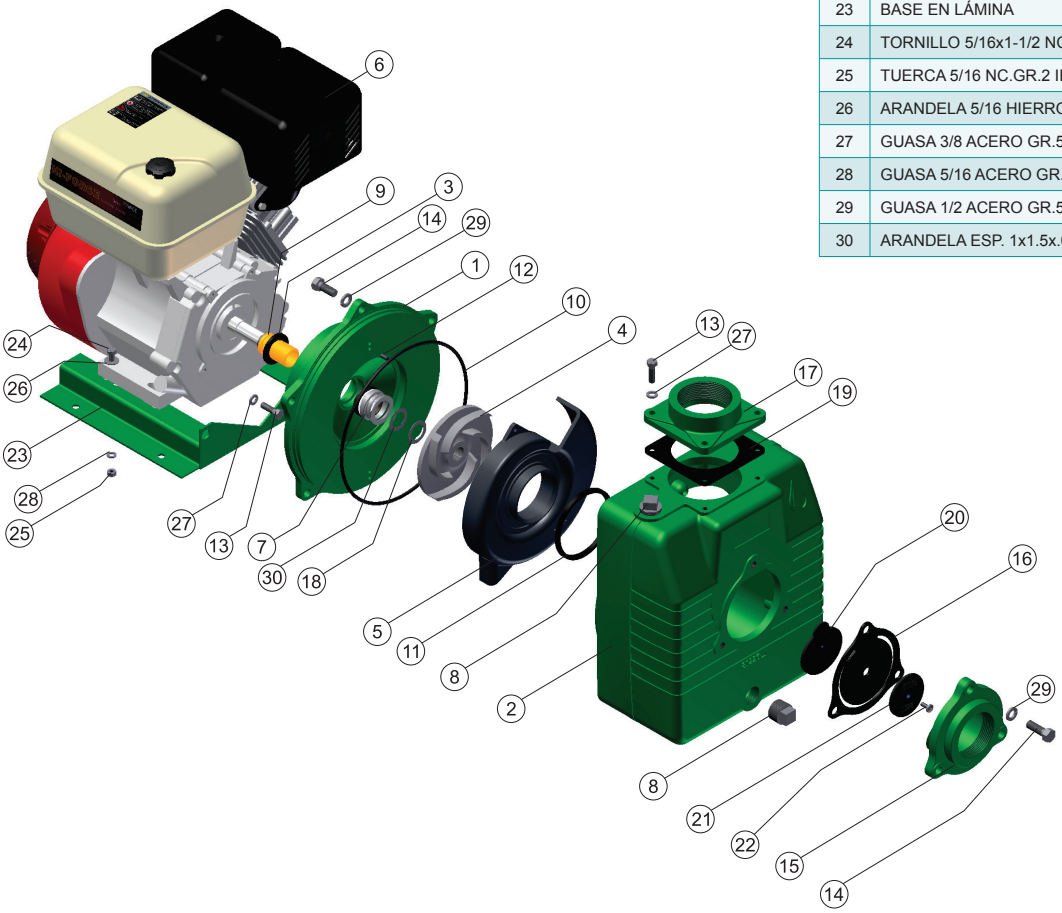

Nota: Las especificaciones técnicas están sujetas a cambios sin previo aviso.