BARNES® de Colombia S.A.

una marca de WDM® PUMPS

www.barnes.com.co

Bombas Autocebantes
con motor a gasolina

AG 4 150 HF

Características de la bomba							
Tipo de bomba	Acoplamiento			Tipo de impulsor			
Centrífuga	Monobloque			Semiabierto, balanceado dinámicamente (ISO G6.3)			
Etapas	Cierre del eje			Temperatura máx. líquido			Ø Sólidos
1	Sello mecánico 1 1/4" Tipo 21			70°C (158°F) Continua			11/16
Modelo	Ref.	Ø Succión	Ø Descarga	Ø Impulsor	Peso (kg)	H máx. (mca) *	Q máx. (gpm) **
AG 4 150 HF	1D0525	4" NPT	4" NPT	6,000"	110,0	49	465

Características del motor	
Alimentación	Marca
Gasolina	Hi-Force
Velocidad (rpm)	
3.600 (nominal)	
Potencia (hp)	Arranque
15,0	Retráctil

* La altura (H) máxima se logra con la válvula totalmente cerrada. (mca= metros columna de agua).
** El caudal (Q) máximo se logra con la válvula totalmente abierta. (gpm= galones por minuto).

Curva de rendimiento

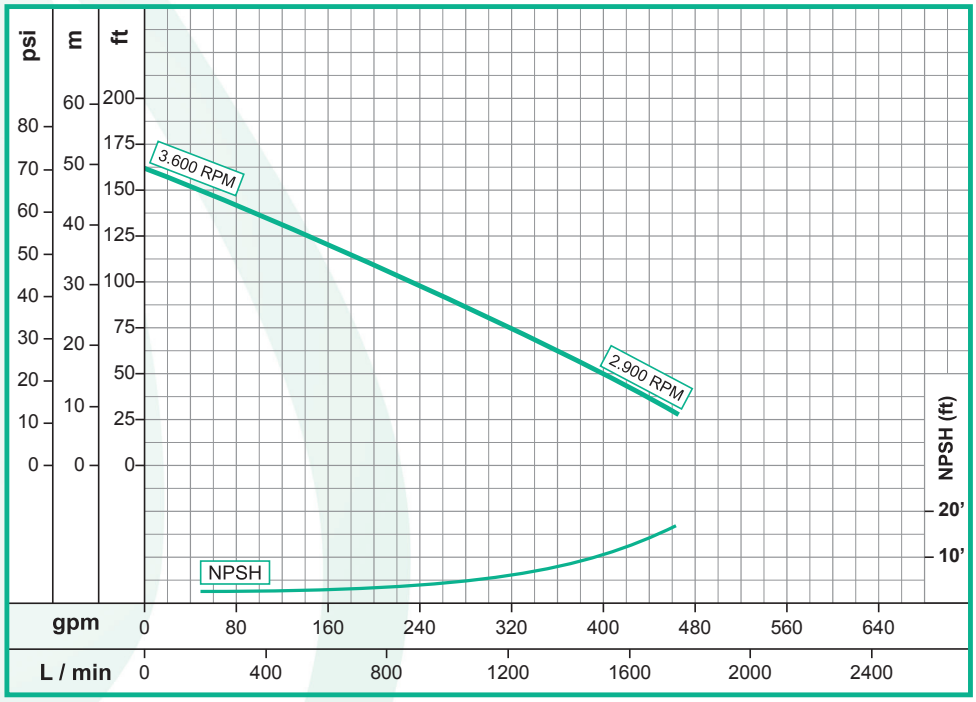

Aplicaciones

Sector agrícola
Industria
Construcción
Institucional

- Bombeo de agua con sólidos en suspensión
- Desagüe de cajas telefónicas y eléctricas
- Desagüe de zonas inundadas
- Riego de estiércol
- Riego por aspersión
- Riego por goteo
- Riego por inundación
- Transporte de líquidos en carro tanques

Motores HI-FORCE GASOLINA Barnes de Colombia S.A.

Nota: Las especificaciones técnicas están sujetas a cambios sin previo aviso.

Fecha última revisión
2014-11-21

Dimensiones de la bomba (mm)

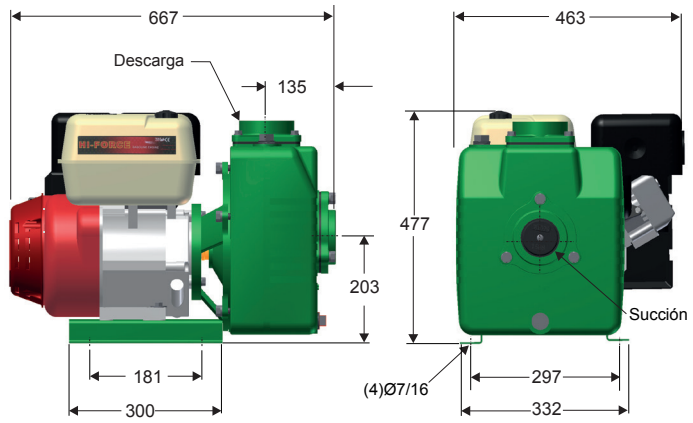

Materiales

Cuerpo	Hierro fundido ASTM A-48, Clase 20
Impulsor	Hierro fundido ASTM A-48, Clase 20
Sello mecánico	Carbón / Cerámica / Buna-N
Voluta	Hierro fundido ASTM A-48, Clase 20
Acople intermedio	Hierro fundido ASTM A-48, Clase 20
Empaques	Buna Nitrilo

Lista de partes

No.	Descripción	Ref.	Cantidad
1	ACOPLE FE	19204	1
2	CUERPO FE	24446	1
3	CAMISA EN BRONCE	23751	1
4	IMPULSOR FE Ø 6,000”	19796	1
5	VOLUTA FE	18883	1
6	MOTOR G 15-2 HF	19320	1
7	SELLO MEC. 1-1/4" T21 0120SBP4RS	00050	1
8	TAPÓN 1" NPT	03205	2
9	ARANDELA DE CAUCHO	05163	1
10	ANILLO "O"	17734	1
11	EMPAQUE VOLUTA	18388	1
12	PIN PARA VOLUTA	17715	2
13	TORNILLO 3/8x 1-1/4" NC	02222	8
14	TORNILLO 1/2"x 1-1/2"NC	02266	8
15	TOMA DE SUCCIÓN	23643	1
16	EMPAQUE VÁLVULA CHEQUE	18010	1
17	TOMA DE DESCARGA	18887	1
18	ARANDELA 1x1,5x,015"	01349	1
19	EMPAQUE DE DESCARGA	00962	1
20	PESA GRANDE	01587	1
21	PESA PEQUEÑA	01588	1
22	TORNILLO 1/4"x3/4" C. BZO	02847	1
23	BASE EN LÁMINA	30185	1
24	TORNILLO 3/8 x1-1/2NC	02236	4
25	TUERCA DE 3/8"	02502	4
26	ARANDELA DE 3/8"	02553	4
27	GUASA DE 3/8"	02604	12
28	GUASA DE 1/2"	02608	8
29	ARANDELA 1x1,5x,030"	01348	1

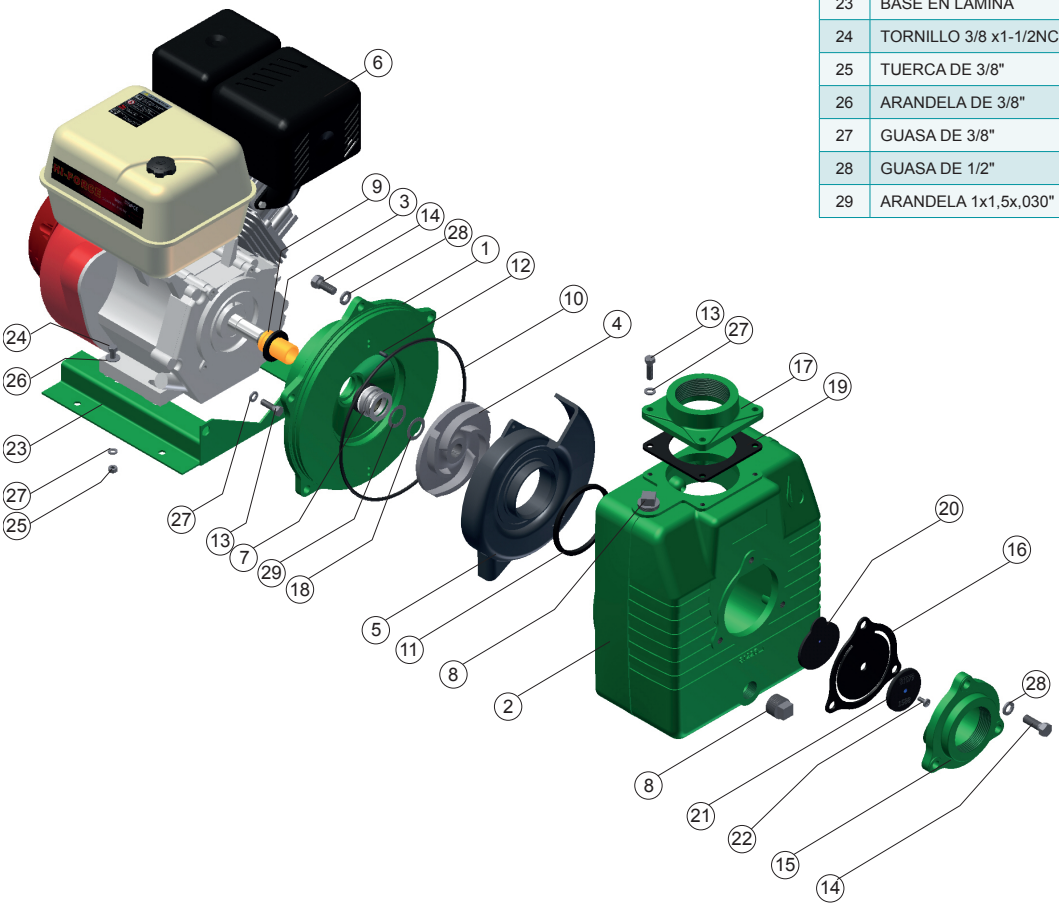

Nota: Las especificaciones técnicas están sujetas a cambios sin previo aviso.